DENOMINATION

FICHE TECHNIQUE

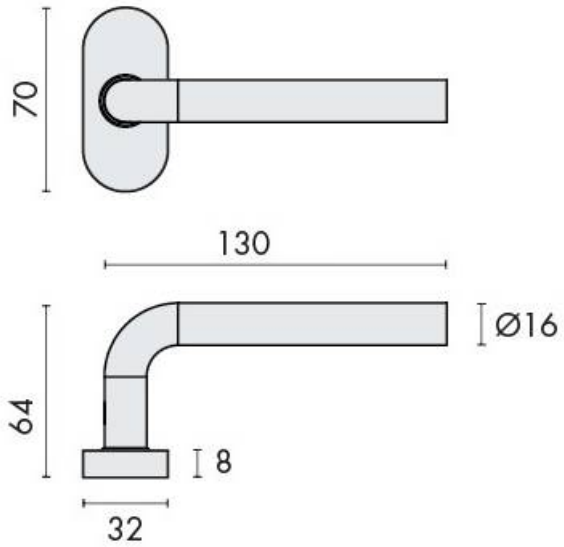

MARQUE

EXS

REFERENCE

EXS 2.01-19G

CARACTERISTIQUES

- Fixation invisible par vis, entraxe 50 mm
- Sous construction acier inoxydable
- Paire de rosaces cylindre européen (clé I), réf. EXS 2.33
- Paire de rosaces pleines réf. EXS 2.30

Matériaux : Inox

Finition : Brossé

Couleur : Noir

Euxos - 12 Avenue Louis Blériot - 95740 Frépillon - France
Pour toute assistance, merci de nous contacter :
Tél. : 01 41 83 24 00 - E-mail: information@euxos.com