DENOMINATION

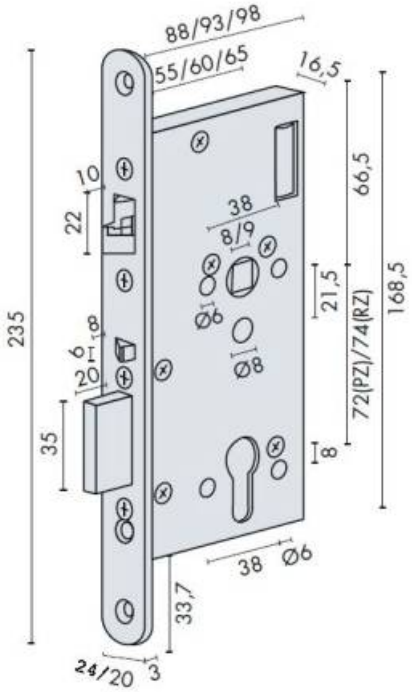

FICHE TECHNIQUE

MARQUE

REFERENCE

709X502PZX---G41

CARACTERISTIQUES

- Coffre tôle bichromatée de 2 mm d'épaisseur
- Têtière acier inox brossé, gâche acier chromé de 3 mm d'épaisseur
- Pêne acier finition nickelé poli
- Alimentation 12 ou 24 V
- Existe en axe 60 et 65 mm
- Fonction anti-panique
- Mise en oeuvre : à larder

Norme : Norme EN 179

EN 179

Euxos - 12 Avenue Louis Blériot - 95740 Frépillon - France
Pour toute assistance, merci de nous contacter :
Tél. : 01 41 83 24 00 - E-mail: information@euxos.com